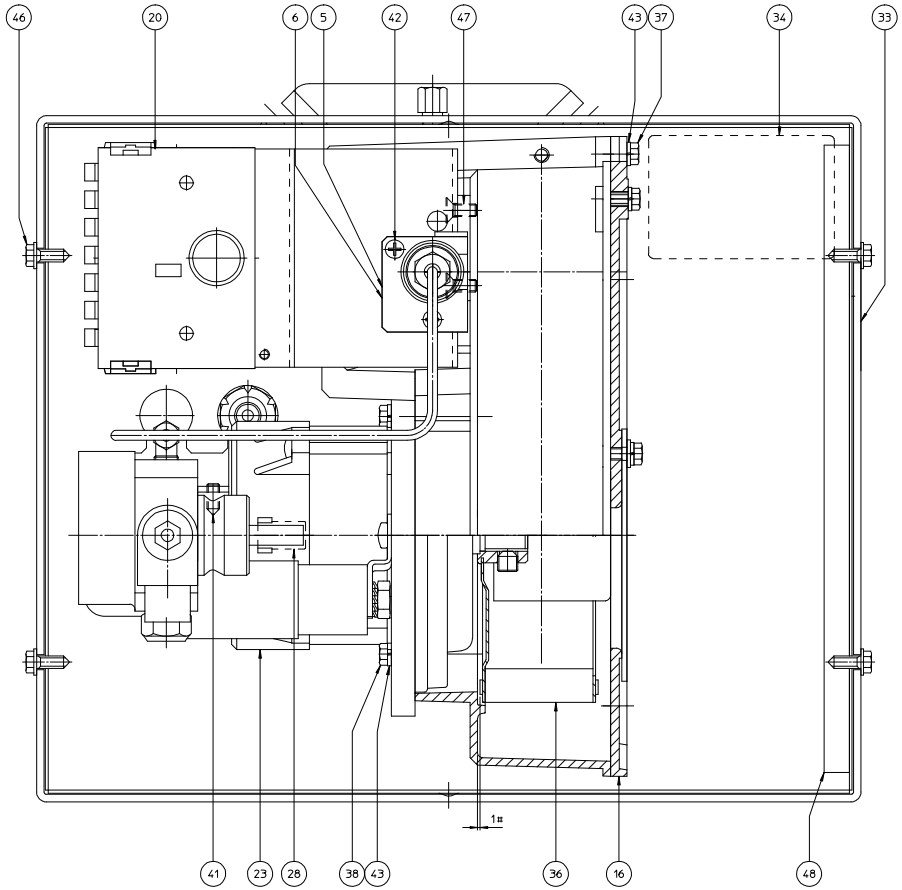


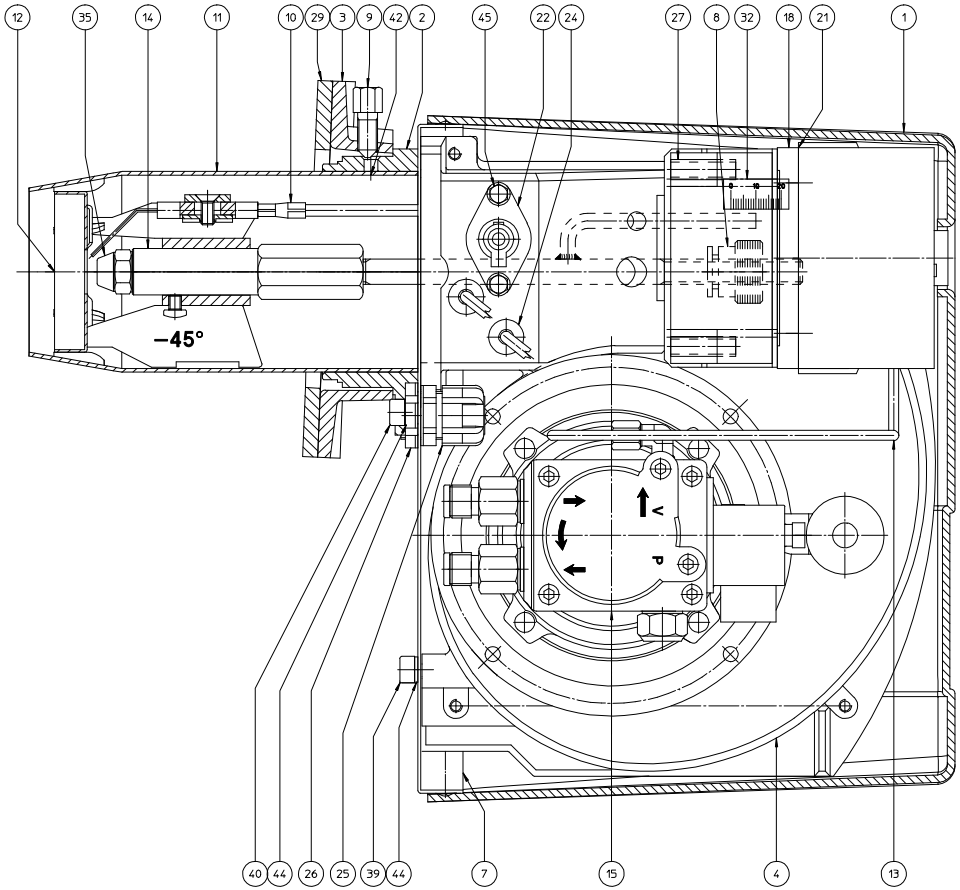


| Pos | CODICE | V | DENOMINAZIONE | UM | Q.ta' | NOTE |
|---|---|---|---|---|---|---|
| 48 | 295019 | 1 | LASTRA FONOASSORBENTE ADESIVA 10x190x250 | N. | 1 | |
| 47 | 293380 | 1 | VITE TSPEI M5x12 UNI5933-109 | N. | 2 | |
| 46 | 293273 | 1 | VITE AUTOFILETTANTE TEFR 5.5x13 UNI6950-C15 Zn | N. | 4 | |
| 45 | 293272 | 1 | VITE AUTOFILETTANTE TEFR 3.9x13 UNI6950-C15 Zn | N. | 2 | |
| 44 | 293242 | 1 | RONDELLA ZIGRINATA D6 (SCHNOORI-C70 | N. | 4 | |
| 43 | 293230 | 1 | RONDELLA GROWER Q. D5 DIN7980-C72 | N. | 6 | |
| 42 | 293179 | 1 | VITE TSPTcr M4x10 UNI7688-4.8 Zn | N. | 3 | |
| 41 | 293153 | 1 | VITE STEI ECn M5x12 UNI5927-45H | N. | 2 | |
| 40 | 293107 | 1 | VITE TCEI M6x20 UNI5931-8.8 | N. | 2 | |
| 39 | 293106 | 1 | VITE TCEI M6x16 UNI5931-8.8 | N. | 2 | |
| 38 | 293047 | 1 | VITE TE TE M5x20 TF UNI5739-8.8 Zn | N. | 2 | |
| 37 | 293046 | 1 | VITE TE TE M5x16 TF UNI5739-8.8 Zn | N. | 4 | |
| 36 | 291002 | 1 | VENTOLA (VECO) D133x45 RD MOZZO D127 | N. | 1 | |
| 35 | 284036 | 1 | UGELLO DANFOSS CEN S GPH 0,75x60° | N. | 1 | |
| 34 | 276686 | 1 | TARGHETTA DATI NEUTRA | N. | 1 | |
| 33 | 276411 | 1 | TARGHETTA AVVERTENZE D'USO | N. | 1 | |
| 32 | 276325 | 1 | TARGHETTA REGOLAZIONE TESTA 0-20 | N. | 1 | |
| 31 | 236110 | 1 | IMBALLO CARTONE FBR | N. | 1 | |
| 30 | 236098 | 1 | SOSTEGNO LATERALE | N. | 2 | |
| 29 | 229703 | 1 | GUARNIZIONE FLANGIA BRUCIATORE | N. | 1 | |
| 28 | 229002 | 1 | GIUNTO MOTORE-POMPA SIMEL | N. | 1 | |
| 27 | 191837 | 1 | TUBETTO SILICONE BIANCO D8x1 | N. | 2 | |
| 26 | 171506 | 1 | DADO BM PG11 | N. | 1 | |
| 25 | 171502 | 2 | PRESSACAVO BM PG 11 | N. | 1 | |
| 24 | 171005 | 1 | PASSACAVO IN PVC KP 6-9-14-3.5 | N. | 2 | |
| 23 | 158752 | 1 | MOTORE SIMEL CD2005-32-F5-2P 100W 230V-50Hz | N. | 1 | |
| 22 | 111013 | 1 | BASE FR LANDIS QRB1 | N. | 1 | |
| 21 | 111002 | 1 | FERMACAVO APP. LANDIS AGK66 | N. | 1 | |
| 20 | 101010 | 2 | APP. LANDIS LOA24.171B27 230V-50\60Hz | N. | 1 | |
| 19 | 070044 | 1 | MANUALE ISTRUZIONI GASOLIO 1 IT FBR- | N. | 1 | |
| 18 | 060164 | 2 | CABLAGGIO BRUCIATORE LANDIS+DANFOSS 230V-50\60Hz | N. | 1 | |
| 17 | 053728 | 1 | CORREDO BRUCIATORE FBR | N. | 1 | |
| 16 | 053483 | 1 | Gr.COPERCHIO ASPIRAZIONE | N. | 1 | |
| 15 | 053140 | 1 | Gr.POMPA | N. | 1 | |
| 14 | 052879 | 1 | Gr.PORTAUGELLO | N. | 1 | |
| 13 | 052614 | 1 | TUBAZIONE MANDATA POMPA-PORTAUGELLO Gr.Sald | N. | 1 | |
| 12 | 052562 | 2 | TESTINA D64-D20 N°6T GB. | N. | 1 | |
| 11 | 052176 | 2 | BOCCAGLIO Gr.Sald GB | N. | 1 | |
| 10 | 040239 | 1 | CAVO A.T. | N. | 2 | |
| 9 | 032578 | 1 | VITE TE M8 A PUNTA | N. | 1 | |
| 8 | 032561 | 1 | GHIERA REGOLAZIONE TESTA | N. | 1 | |
| 7 | 022199 | 1 | FRONTALINO L | N. | 1 | |
| 6 | 021641 | 1 | PIASTRA DISTANZIALE | N. | 1 | |
| 5 | 021640 | 1 | PIASTRA INDICE | N. | 1 | |
| 4 | 013335 | 1 | CHIOCCIOLA | N. | 1 | |
| 3 | 013325 | 1 | FLANGIA ATTACCO CALDAIA (E) H25 | N. | 1 | |
| 2 | 013280 | 1 | COLLARE | N. | 1 | |
| 1 | 011206 | 4 | COFANO L FBR ROSSO | N. | 1 | |

DESCRIZIONE : BRUCIATORE GASOLIO.1

MOD.: G 1S 2001

| | Disegnato | Contr.-Approv. | Alim.: 230V-50Hz | | |
|---|---|---|---|---|---|
| Data | 27-07-2000 | 27-07-2000 | Scala 1 : 1 | ## COD._V.R. | 001117_1E |
| Firma | De Marchi C. | Ambrosini P. | | | |

F.B.R. bruciatori

Piano di campionamento : UNI 4842-75
LQA 0,025 per caratteristiche critiche
LQA 0,1 per caratteristiche maggiori : ##
LQA 2,5 per caratteristiche secondarie : #

Quote senza indicaz. di tolleranza IT 11 UNI 6387

LQTD