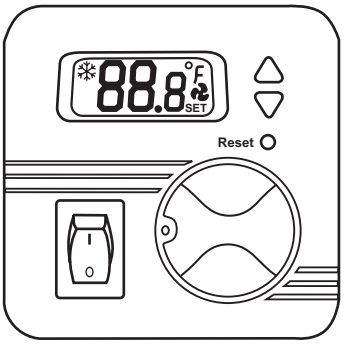

DIAGRAMA ELÉCTRICO

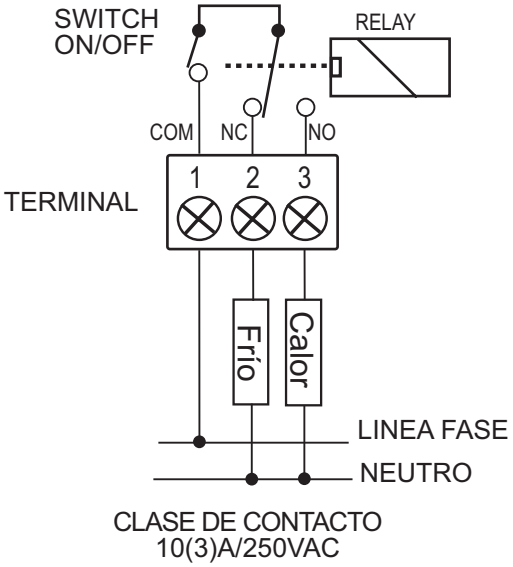

FUNCIONES TECLAS

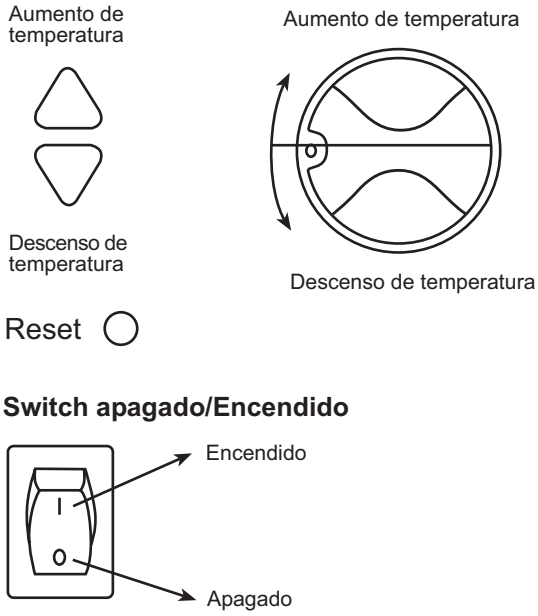

OPERACIÓN

1. Presione △ ó ▽ y la pantalla mostrará el símbolo parpadeando de la temperatura.
2. Presione otra vez △ ó ▽ para fijar la temperatura deseada. Presionando △ se incrementará en 1 ºC y presionando ▽ disminuirá en 1ºC.
3. Cuando esté completo el esquema de la temperatura, favor esperar 15 segundos, hasta que la pantalla deje de parpadear, y que el termostato detenga su operación. Cuando la temperatura de la habitación alcance su anhelo, la unidad funcionará manteniendo la temperatura ajustada.
4. Cuando las baterias funcionen bajas en la pantalla se visualizará el símbolo "LO", favor cambiarlas.
5. Ajuste del diferencial temperatura: Presione ambos △▽ por 5 segundos, entonces en la pantalla aparecerá un símbolo dIF, no mueva la perilla, tener presionado por 5 segundos, entonces en la pantalla aparecerá 0.6 ºC, ahora Usted puede presionar △ ó ▽ para tener el cambio de 0.4 ºC a 1.0 ºC.

Para finalizar presionar el switch de encendido/apagado para finalizar la utilización del termostato.